SYSTÈMES D'ÉTANCHÉITÉ

INSTRUCTION DE MONTAGE

Quadro-Secura®
ENTRÉE DE BÂTIMENT

- Quadro-Secura® Quick/H

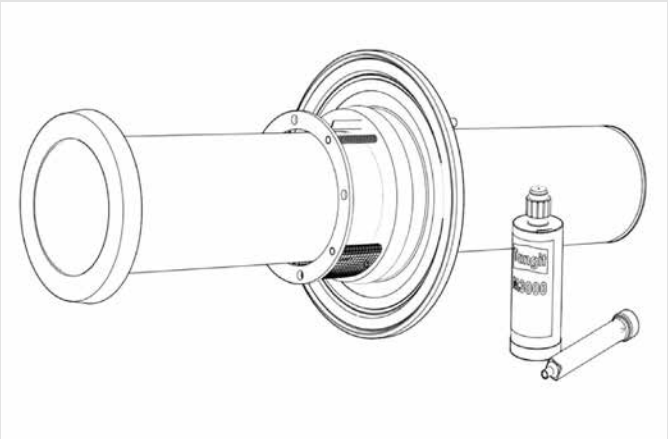

Quadro-Secura® Quick/H

Chère cliente, cher client,

Nous vous remercions d'avoir choisi un produit de haute qualité de notre entreprise.
Nous vous prions de lire minutieusement ce document ainsi que les instructions de montage fournies avant le montage ou l'utilisation de nos produits et de conserver ces documents soigneusement après le montage !

Consignes de sécurité :

- Le montage de nos produits doit uniquement et impérativement être exécuté par des personnes possédant les connaissances techniques nécessaires.
- L'espace de travail ainsi que les tranchées éventuellement nécessaires pour les conduites doivent être aménagés, réalisés et sécurisés dans les règles de l'art conformément aux réglementations en vigueur pour votre propre protection et celle de tiers.
- L'installation de nos systèmes d'étanchéité et systèmes anti-incendie doit être exécutée sous le respect des règles techniques universellement reconnues, des prescriptions applicables des associations professionnelles, des dispositions VDE ainsi que des réglementations de la sécurité et de prévention des accidents en vigueur. Le montage des produits et en particulier leur mise sous tension ou leur fixation peuvent entraîner des risques d'écrasement de parties du corps ou d'autres blessures considérables.
- Les fiches de sécurité doivent être respectées.
- Contrôlez l'intégrité du produit livré (le contenu de la livraison est mentionné à part dans les instructions de montage) et l'absence d'endommagements de toutes les pièces individuelles. Seules des pièces non endommagées peuvent être montées.
- Vérifiez impérativement si le produit est adapté à l'usage prévu à l'aide des instructions de montage. En cas de présence de contraintes particulières, nous vous prions de nous consulter préalablement pour clarifier l'aptitude d'utilisation du produit. Demandez à cet effet nos listes de contrôle ou téléchargez celles-ci sur www.doyma.com.
  Nous déclinons toute responsabilité en cas d'utilisation non conforme !
- Nous vous prions finalement d'observer les consignes relatives aux outils et aux moyens auxiliaires nécessaires pour le montage.

Droits de propriété intellectuelle :

- Nos droits de propriété intellectuelle ainsi que les droits de propriété intellectuelle de tiers doivent être respectés.

Élimination :

- Nous vous prions de respecter les réglementations en vigueur lors de l'élimination d'éléments de construction, d'accessoires et des emballages.

Conditions de vente :

- Nos conditions de vente et de livraison sont applicables dans leur version en vigueur.

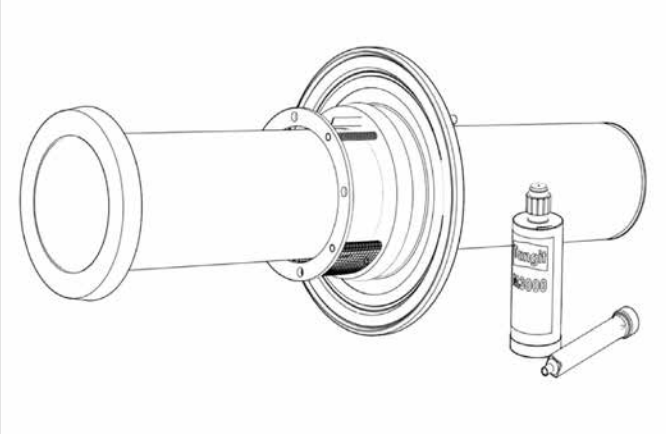

Quadro-Secura® Quick/H

Contenu

1 Généralités et destination conventionnelle
2 Consignes de sécurité
3 Contenu de la livraison
4 Outils spéciaux et accessoires nécessaires
5 Préparation
6 Montage
7 Résine expansive bicomposant homologuée

1 Généralités et destination conventionnelle

Le Quadro-Secura® Quick/H est une entrée de bâtiment individuelle à installer dans un carottage et de fourraux d'un élément de construction de mur en béton imperméable à l'eau ou avec une étanchéité existante côté terre selon la norme DIN 18533.
Dans le cas de bâtiments sans étanchéité et exposés en permanence à l'humidité du sol, la pénétration peut être scellée professionnellement avec le Quadro-Secura® Quick/H. Si des travaux de génie civil ou d'autres événements entraînent une modification de l'exposition à l'eau ou de la contrainte (eau non pressurisée ou pressurisée), il peut être nécessaire de prendre des mesures pour maintenir l'étanchéité du bâtiment. Des exemples de ces mesures sont énumérés dans les prescriptions „Pénétrations dans les bâtiments et leur étanchéité" (AGFW FW419, DVGW GW390 ou VDE-AR-N 4223).

2 Consignes de sécurité

Protégez l'entrée de bâtiment lors de son installation contre les endommagements, l'humidité et les impuretés. Contrôlez tous les composants individuels sur l'absence d'endommagements. Les composants prévus pour le montage doivent impérativement être en parfait état.

Lors de l'installation de l'entrée de bâtiment, il convient d'observer et de respecter les réglementations correspondantes en vigueur des associations professionnelles, les réglementations VDE, les réglementations nationales correspondantes en matière de sécurité et de prévention des accidents, ainsi que les directives et consignes (instructions de travail et les procédures) de votre entreprise.



Nous attirons expressément votre attention sur le fait que nous déclinons toute responsabilité pour les éventuels dommages résultant du non-respect des indications dans les instructions de montage et de l'utilisation non conforme de nos produits et de leurs combinaisons avec des produits de tiers.



Résine expansive : Tangit M3000 (300 ml)
danger
Contient du diisocyanate-4,4' de diphénylméthane (MDI)
Veuillez observer les consignes du fabricant.



Remarque :
Veuillez observer la fiche de données de sécurité du fabricant.
Température de traitement : +5 °C à +30 °C ; optimale : +15 °C à +25 °C



Recyclage/Élimination :
L'élimination de l'emballage vide doit être effectuée via le système de collecte des déchets recyclables (poubelle/sac jaune). Les résidus durcis de polyuréthane peuvent être jetés avec les ordures ménagères / déchets industriels.

3 Contenu de la livraison

Contenu de la livraison de la Quadro-Secura® Quick/H :
1 Quadro-Secura® Quick/H
composée de :
1 élément d'étanchéité extérieure
1 bague de raccordement mural (côté intérieur du bâtiment)
1 mélangeur statique
1 cartouche de Tangit M 3000 300ml
1 instructions de montage

4 Outils et accessoires nécessaires

Pour installer correctement l'entrée de bâtiment Quadro-Secura® Quick/H, il vous faut les outils et accessoires suivants en supplément des outils standard habituels :

- Perceuse avec couronne de forage ou outil de forage pour exécuter un trou de Ø 149–153 mm ou Ø 199-203 mm
- Pistolet à cartouche 2 composants PP6
- Tournevis
- Cliquet réversible
- Douille de 10
- Marqueur permanent

5 Préparation

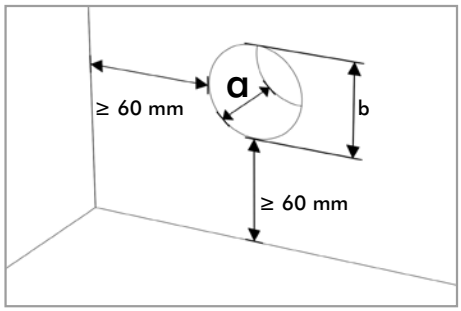

5.1 Exécution d'un trou

Le guidage peut s'effectuer à la main ou à l'aide d'un support de forage. Le forage correct peut uniquement être effectué sur un matériau solide.
Des cassures peuvent se produire en cas de forage sur un matériau poreux ou fragile. Si les cassures sont de petite taille, aucune retouche n'est nécessaire, car l'étanchéité sera assurée par l'application de la résine expansive.
Si la réalisation du trou provoque des cassures sur une surface importante, l'enduit ou la surface du mur doit être reconstitué correctement et l'étanchement d'ouvrage doit être complété conformément à la norme DIN 18533. Les supports doivent être propres, solides et exempts de poussières et de graisse.

standard: épaisseur du mur a: 200 mm - 600 mm (longueur du tube fourreau: 760 mm)
optional: épaisseur du mur a: 601 - 1200mm (longueur du tube fourreau: 1400mm)

Quadro-Secura® Quick/H / DN 100 **diamètre du carottage b :** 149-153 mm
Quadro-Secura® Quick/H / DN 160 **diamètre du carottage b :** 199-203 mm

5.2 Préparation de l'entrée de bâtiment (exécution du marquage de contrôle, par ex. avec un marqueur permanent)

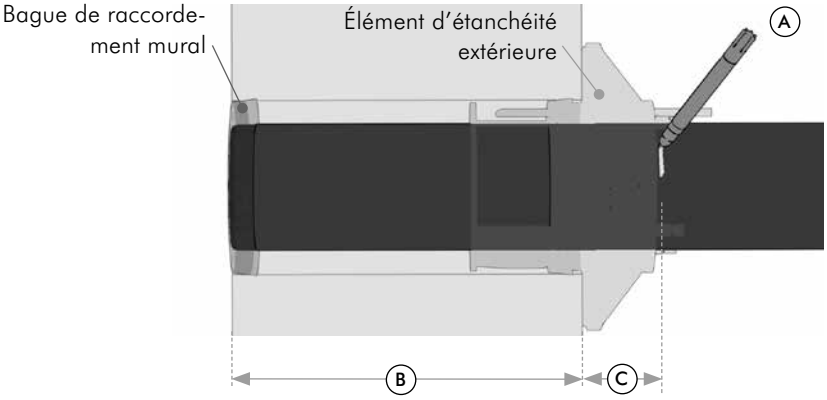

Régler la distance au mur et exécuter le marquage de contrôle

A. Position du marquage de contrôle

B. l'épaisseur de paroi

C. Position du marquage de contrôle «Élément d'étanchéité extérieure» de **55 mm** supplémentaires

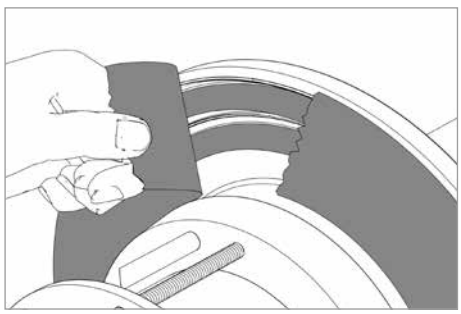

5.3

Retirer le film de protection.

6 Montage

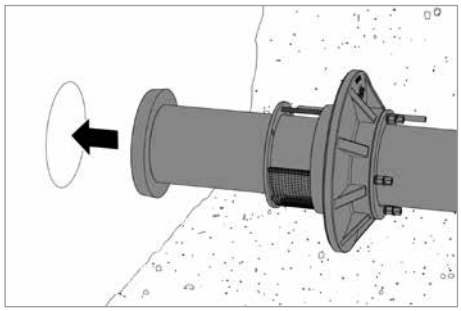

6.1

Insérer la Quadro-Secura® Quick/H dans le carottage et de fourraux à partir de l'extérieur du bâtiment.

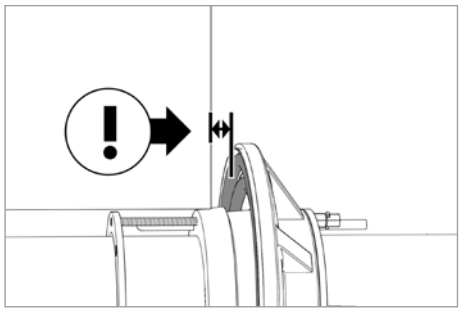

Remarque : lors de l'alignement de l'élément d'étanchéité extérieure, la bande de butylcaoutchouc ne doit en aucun cas être en appui sur le mur extérieur.

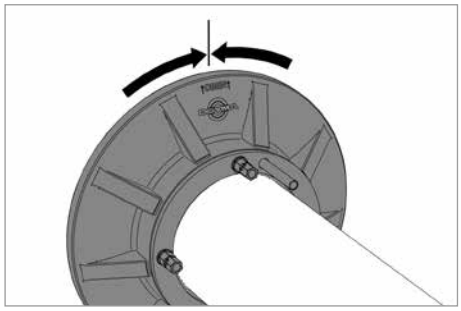

6.3

Aligner l'élément d'étanchéité extérieure et l'entrée de bâtiment en fonction du marquage sur la grande bague (« oben » / « en haut ») et des marquages sur l'entrée de bâtiment.

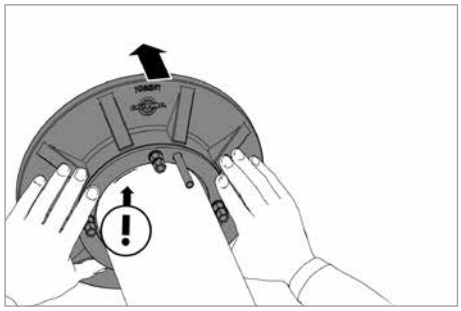

6.4

Pousser l'élément d'étanchéité extérieure jusqu'au mur extérieur en observant la position du marquage de contrôle et en corrigeant, si nécessaire.

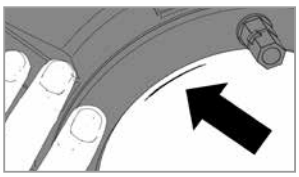

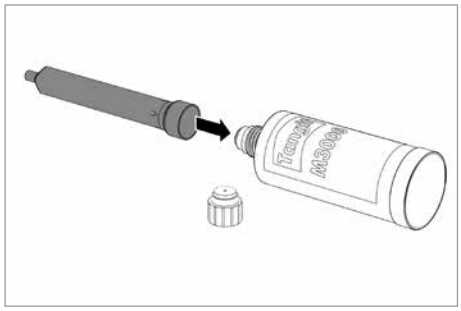

6.5

Dévisser le couvercle de fermeture de la cartouche de résine (Tangit M 3000, 300 ml) et visser la cartouche dans le mélangeur statique.

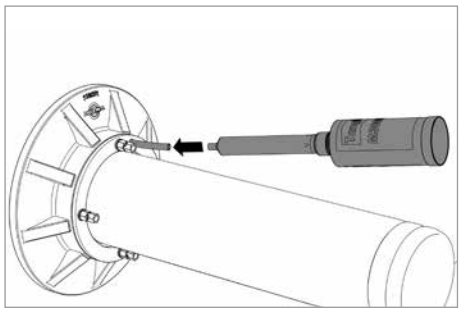

6.6

Coupler correctement le mélangeur statique jusqu'au butoir au tube de remplissage.

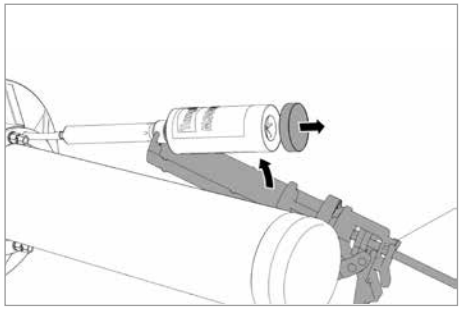

6.7

Retirer le fond de la cartouche de résine.

Positionner la cartouche de résine dans le pistolet à cartouche. En actionnant le pistolet avec des mouvements homogènes, injecter la totalité de la résine dans la Quadro-Secura® Quick/H.

Ne pas séparer le système complet de résine de la Quadro-Secura® Quick/H pendant le durcissement (>10 min) !

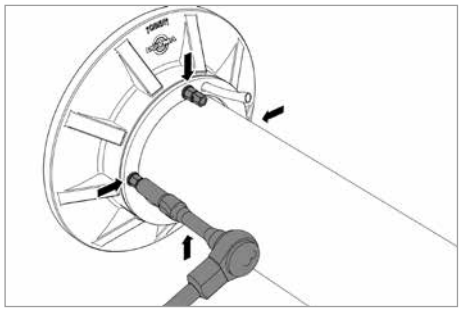

6.8 Serrage des écrous ITL

Serrer les 4 ou 5 écrous ITL (surplat de 10 ou 13) pour le montage final.

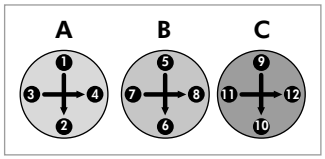

Procéder pour ce faire en alternance : en croix, respectivement de quelques tours en au moins 3 intervalles (A>B>C).

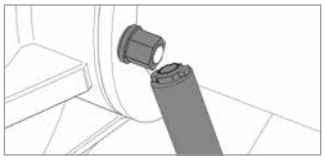

Continuer jusqu'à ce que les écrous supérieurs se rompent (principe ITL : Integrated Torque Limiter ; aucun outil spécial nécessaire). Serrer les écrous ITL (surplat de 10) pour le montage final.

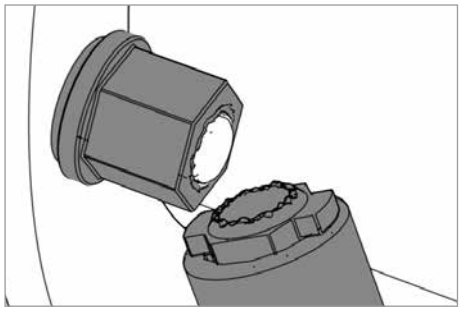

6.9

Les écrous déjà séparés sont alternés et croisés à plusieurs reprises. Retirer les écrous à intervalles réguliers. Utiliser de nouveaux écrous (disponibles en option) et poursuivre le montage conformément aux INSTRUCTIONS DE MONTAGE, ou ...

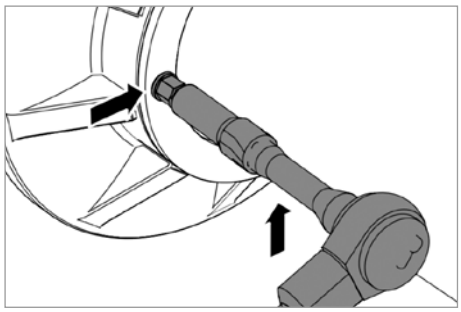

6.10

... Serrer les écrous encore disponibles (surplat de 11 ou 14) en alternance en croix avec un couple de 5 Nm ou 8 Nm.

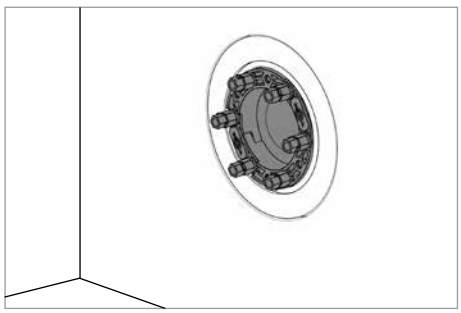

6.11

Étant donné qu'ici nous ne pouvons pas référer aux instructions de montage de chaque insert d'étanchéité respectif, il convient d'exécuter les étapes individuelles en se référant aux instructions de montage de l'insert d'étanchéité utilisé.

7 Raccordement des fourreaux flexible

Remarque :
Dans la zone d'étanche il ne doit y avoir aucun dommage au tuyau en gaine (à manchon)
Les tuyaux en gaine doivent être coupés d'équerre.

Raccordement des fourreaux flexible (2775) DN 110 ou DN 160

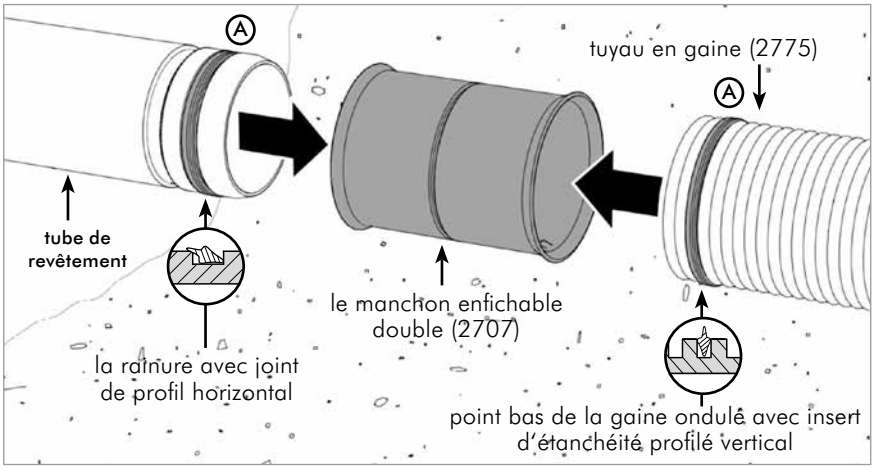

Placer les inserts d'étanchéité Ⓐ chaque verticalement dans la deuxième point bas de fourreau et placer la rainure du tube de revêtement horizontalemnt. Après cela, graisser les deux inserts d'étanchéité (utiliser le lubrifiant
DOYMA 2780) et inserer le tuyau en gaine (2775) chaque dans le manchon enfichable jusqu'à la butée. Ensuite, poussez le manchon enfichable double avec le tuyau en gaine sur le tube de revêtement.

8 Résine expansive bicomposant homologuée

Outre la résine expansive Tangit M3000 mentionnée et décrite plus haut, il est également possible d'utiliser la résine expansive suivante :

- Système de résine expansive 308 de Büttig, basé sur de la mousse PUR (cartouche de 270 ml).

Le montage doit être effectué de manière analogue. **Nous vous prions d'observer les consignes du fabricant de la résine expansive !**

Les produits DOYMA étant continuellement améliorés, ils sont sujets à modification sans préavis.
25 ans de garantie pour tous les produits DOYMA. **Informations supplémentaires sous www.doyma.fr**

DOYMA GmbH & Co
SYSTÈMES D'ÉTANCHÉITÉ
SYSTÈMES DE PROTECTION INCENDIE
Industriestraße 43-57
28876 Oyten
Tél. : + 49 (0) 42 07/91 66-300
Fax : + 49 (0) 42 07/91 66-199
www.doyma.de
info@doyma.de

262106-07/12.2024